LUG® LIGHT FACTORY	Instrukcja demontażu modułu LED i układu zasilania oprawy oświetleniowej - **ATLANTYK 2.0 OPTI LED** Disassembly manual of an LED module and a power supply of the luminaire - **ATLANTYK 2.0 OPTI LED**	**ID-0024** v. 01/2022/001 Strona 1 z 1

Instrukcja demontażu elementów elektronicznych oprawy:

1) **PL:** Odłączyć napięcie zasilające od oprawy oświetleniowej;
   EN: Disconnect the power supply from the luminaire;
2) **PL:** Zdemontować oprawę z powierzchni / elementu, na którym jest zamocowana (sufit / ściana / podłoga / wysięgnik / linki);
   EN: Dismantle the luminaire from the surface / part, on which it is mounted (ceiling / wall / floor / outrigger / ropes);
3) **PL:** Zdemontować elementy mechaniczne (**II** - pokrywa / zaślepki itd.) ograniczające dostęp do zasilacza. Zdemontować elementy układu optycznego (**III** - szyba / klosz / soczewki / holder itd.) ograniczające dostęp do modułu LED. Zastosować w tym celu ogólnodostępne narzędzia (patrz instrukcja montażu oprawy);
   EN: Dismantle the mechanical parts (**II** – cover / plugs etc.) which are limiting the access to the power supply. Dismantle the optical system parts (**III** – glass / diffuser / lenses etc.) which are limiting the access to the LED module. Apply open for general use tools for this purpose (see the luminaire's assembly manual);
4) **PL:** Wymontować zasilacz **(IV)** modułów LED z korpusu **(I)** wypinając ze złączy lub odcinając przewody zasilające i odkręcając go od obudowy;
   EN: Dismount the LED power supply (**IV**) from the body (**I**) by sticking it out from the connectors or cutting off the power cables and unscrewing it from the casing;
5) **PL:** Wymontować moduł LED **(V)** z korpusu **(I)** wypinając ze złączy lub odcinając przewody zasilające i odkręcając go od obudowy;
   EN: Dismount the LED module (**V**) from the body (**I**) by sticking it out from the connectors or cutting off the power cables and unscrewing it from the casing;
6) **PL:** Pozostałe komponenty przekazać do wyznaczonych punktów recyklingu. Prosimy o zapoznanie się z lokalnym systemem utylizacji, segregacji i zbiórki produktów elektrycznych i elektronicznych. Nie wyrzucać zużytego produktu razem ze zwykłymi odpadami domowymi.
   EN: Other components need to be passed on to the designated recycling points. We ask to examine the local utilization, segregation and collection systems for electrical and electronic products. Do not throw out worned-out product together with the regular domestic waste.

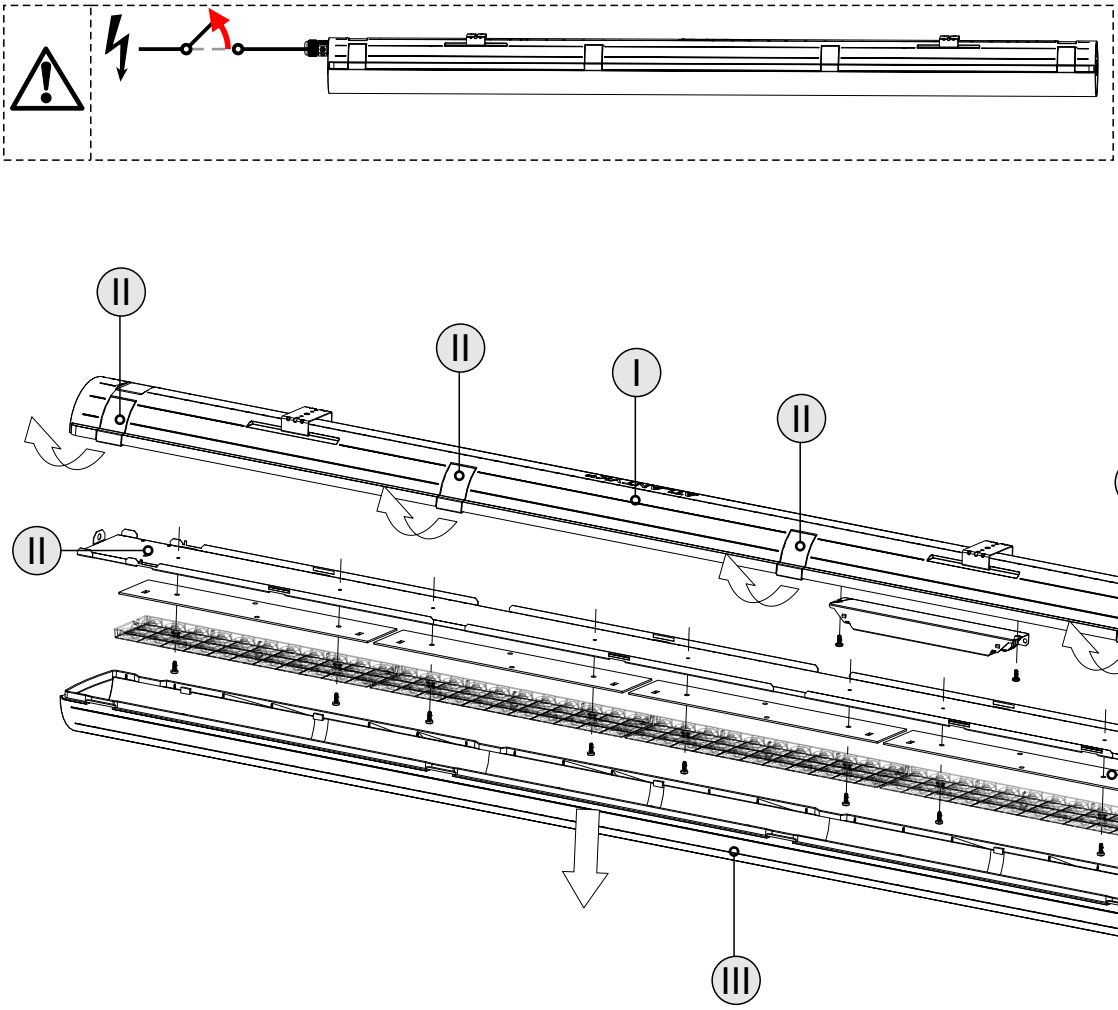

LUG Light Factory Sp. z o.o.
65-127 Zielona Góra, ul. Gorzowska 11
e-mail: handlowy@lug.com.pl
tel. +48 68 411 72 68 | 69 | 70 | 71 | 79 |
fax +48 68 411 72 88 | 89

LUG® LIGHT FACTORY